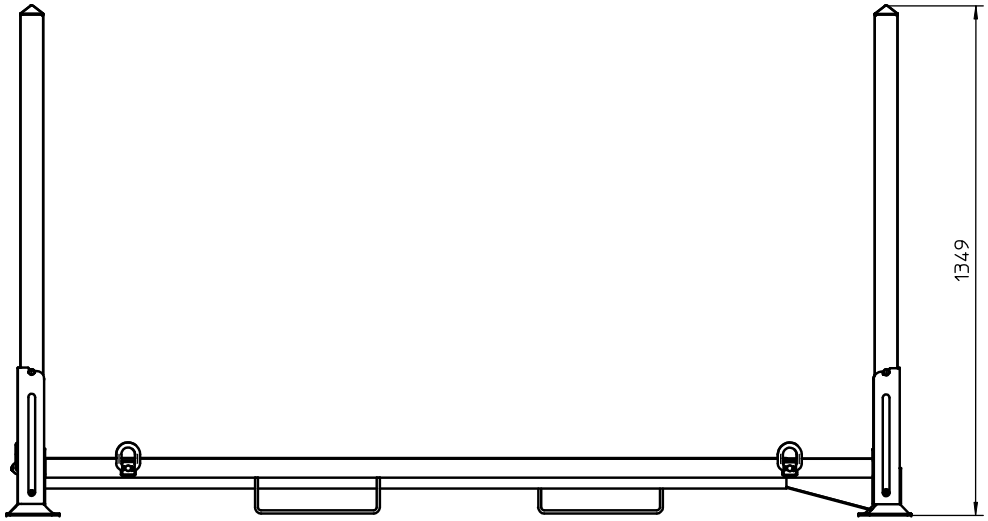

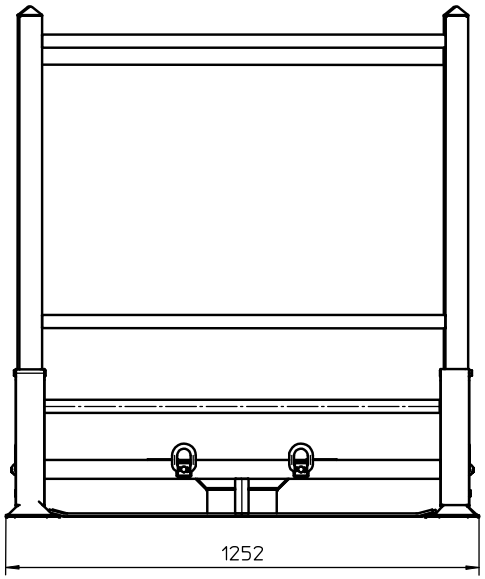

Technischen Daten

Abmessungen: (LxBxH) 2395 x 1252 x 1349mm

Material: Stahl St37

Farbe: RAL 5002 blau

Gewicht: ca.95 kg

Palette ist zusammenklappbar.Und sowohl zusammengeklappt als auch im geöffneten Zustand starpelbar.
Es sind sechs Spannösen vorhanden.
Palette kann mit Starpler bewegt werden.

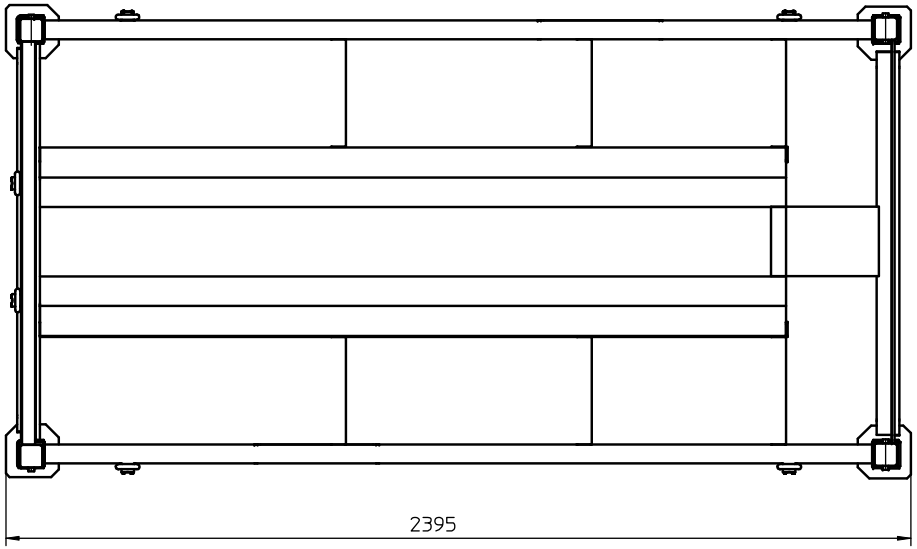

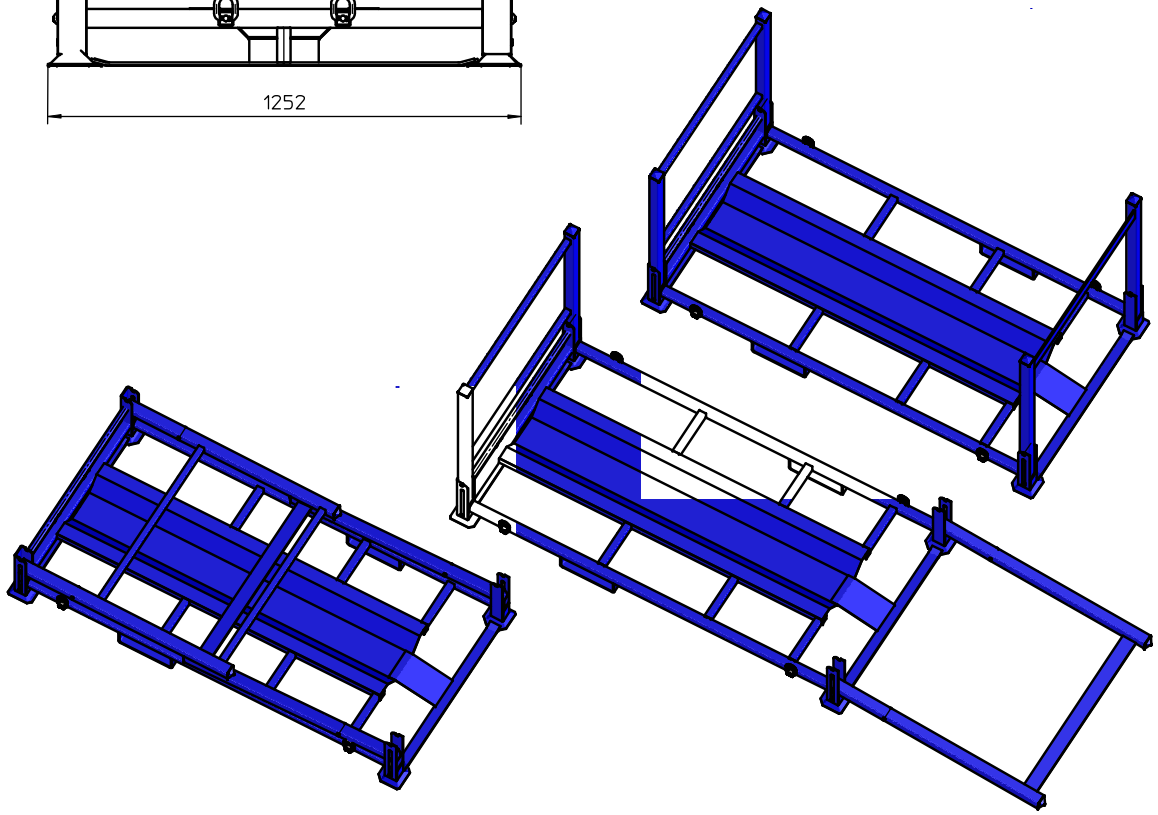

Oberflächen nach DIN-ISO 1302 R2		Maße und Winkel ohne Tol.-Angabe nach ISO 2768 - mK		Rohteil	
		Nicht tolerierte Bohrungsabstände ± 0,1	1:20	Werkstoff	Gewicht kg
				Benennung	Motorrad Transportpalette
				Projekt-Nr.	
			Datum / Name		
		Erstellt			
		Geprüft			
Zust. / Änderung	Datum / Name	Freigabe			
Marktstraße 9 D-73765 Neuhausen Tel.: 07158/67985 Fax: 07158/67987 www.gawronski.de	GAWRONSKI GmbH			Artikel-Nr. 610155	Format Bl. /
				Maßstab	Zusatzmaßstab